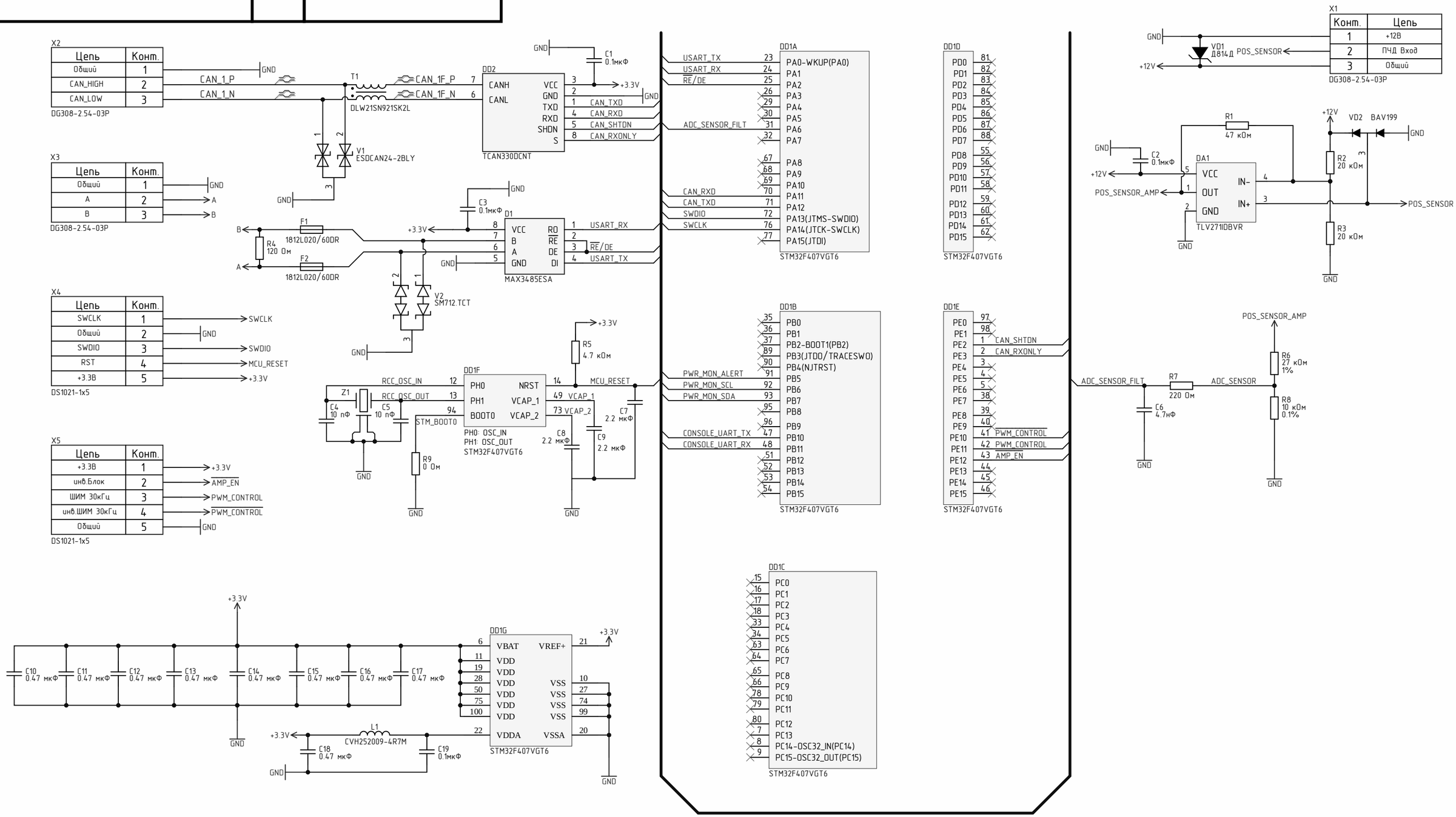

Изм.	Лист	№ докум.	Подп.	Дата
Разраб.				
Пров.				
Т. контр.				
Нач. лаб.				
Н. контр.				
Утв.				

Плата управления

Схема электрическая принципиальная

Лит.	Масса	Масштаб

Лист 1 | Листов 4

МФТИ, Физтех

Перв. примен. | Справ. № | Подп. и дата | Инв. № дубл. | Взам. инв. № | Подп. и дата | Инв. № подл.

Копировал | Формат А3

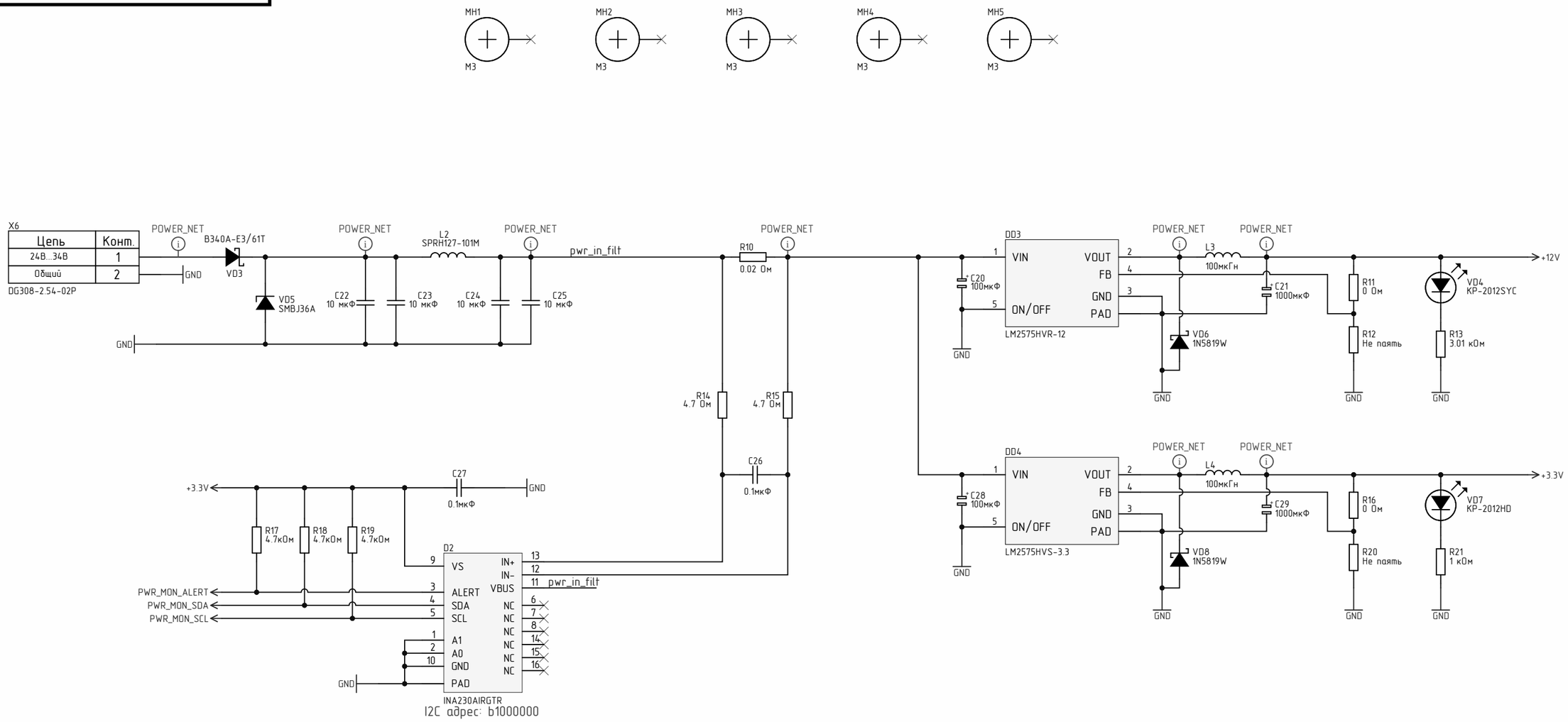

Перв. примен.

Справ. №

Подп. и дата

Инв. № дубл.

Взам. инв. №

Подп. и дата

Инв. № подл.

Изм.	Лист	№ докум.	Подп.	Дата

Лист 2

Копировал

Формат А3

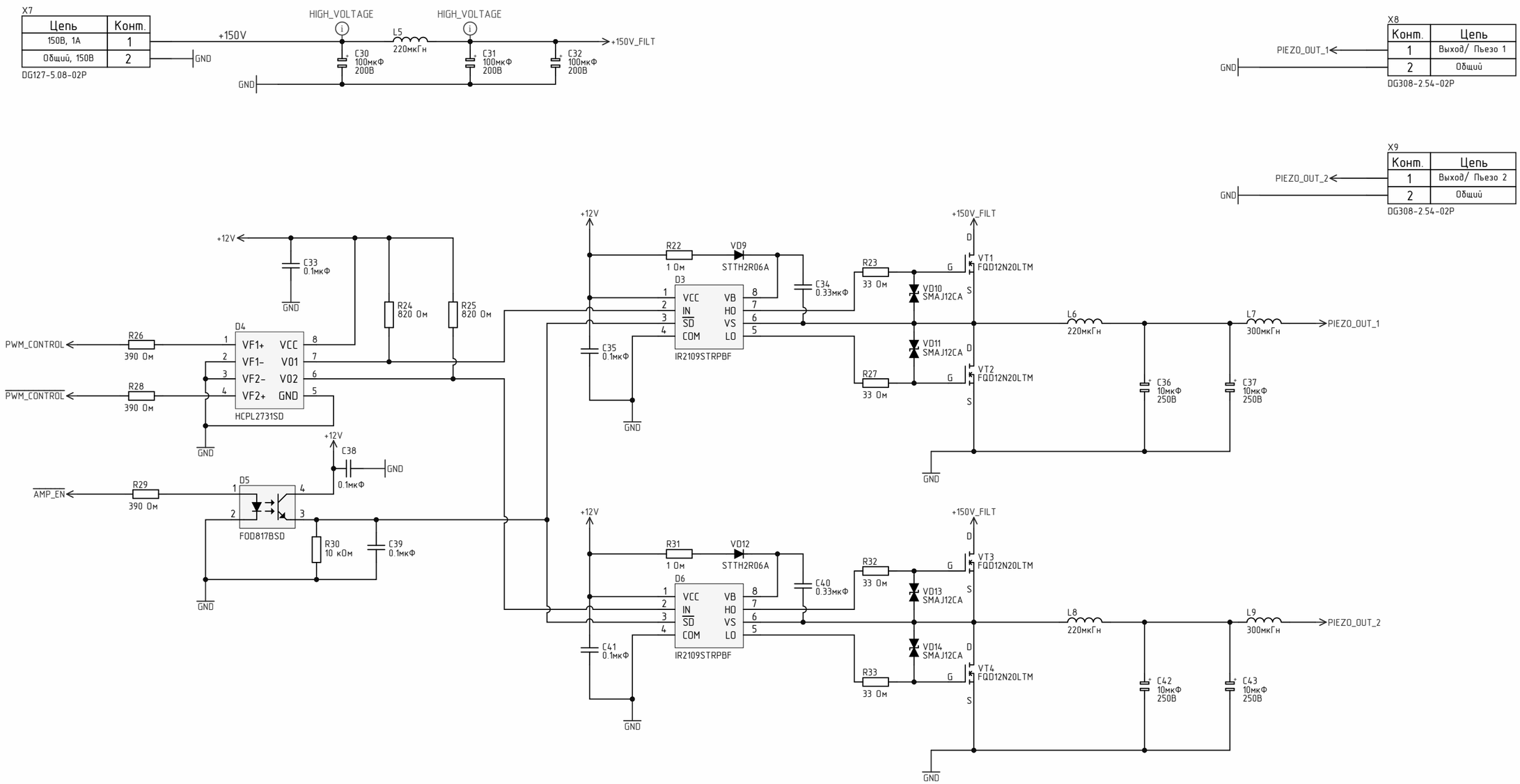

Изм.	Лист	№ докум.	Подп.	Дата	Лист 3

Перв. примен.

Справ. №

Подп. и дата

Инв. № дубл.

Взам. инв. №

Подп. и дата

Инв. № подл.

Копировал

Формат А3

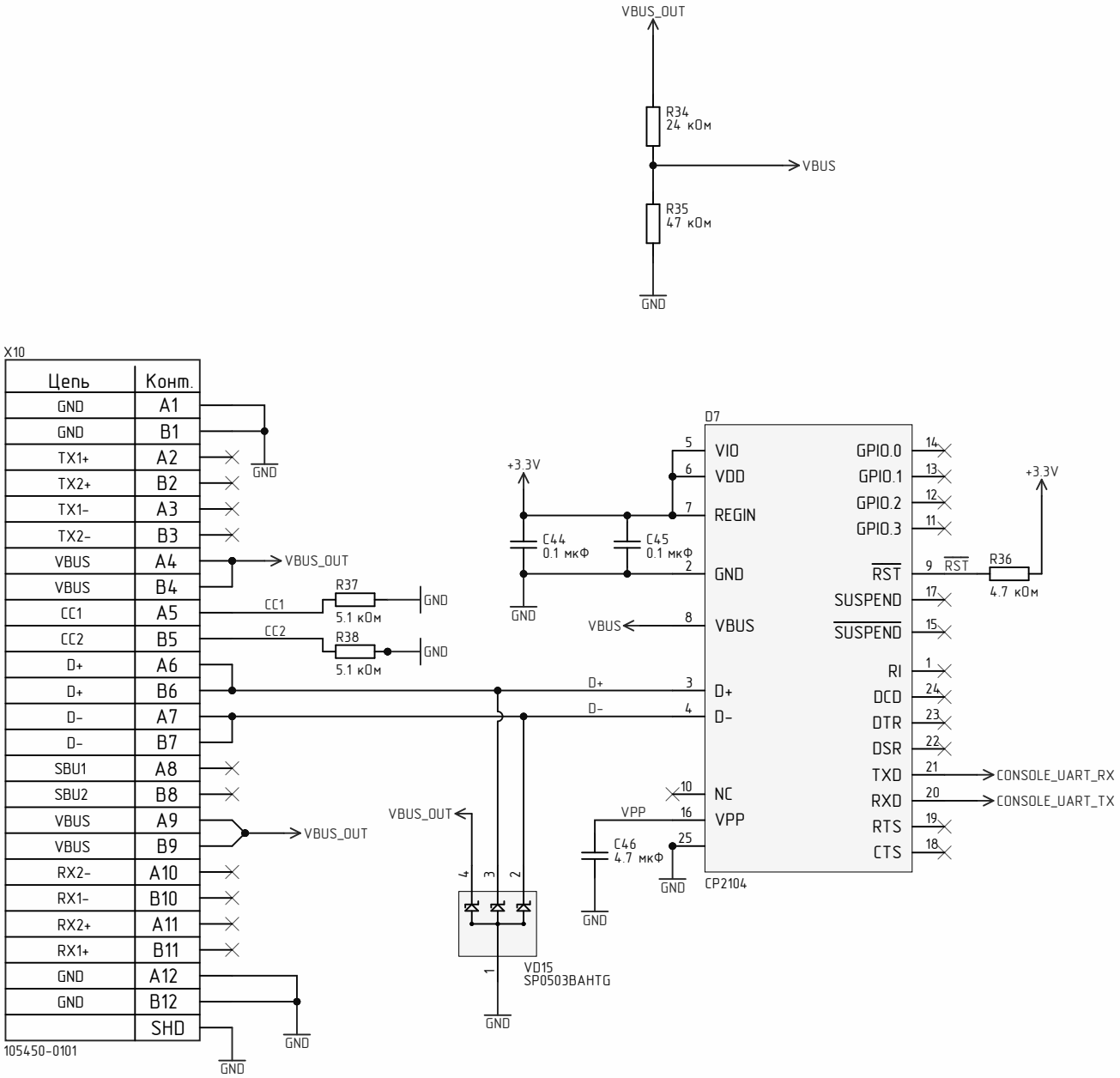

Изм.	Лист	№ докум.	Подп.	Дата

Лист 4

Перв. примен. | Справ. № | Подп. и дата | Инв. № дубл. | Взам. инв. № | Подп. и дата | Инв. № подл.

Копировал | Формат А4